COMBUSTIONE A LEGNA

CAMINI

SENZA CATALITICO | CERTIFICATO EPA2020

PACIFIC ENERGY

Machine Translated by Google

CONTEMPORANEO

SERIE

ZERO-SVENDITA CAMINI

La moderna serie di caminetti a legna offre prestazioni eccezionali grazie all'ampio sportello in ghisa e all'area di visualizzazione. Realizzati con un focolare flottante in acciaio di grosso spessore, un sistema di deflettori ad alta capacità e la tecnologia EBT a combustione prolungata, questi caminetti completi a zero ingombro sono facili da caricare e accendere e offriranno anni di calore affidabile per la vostra casa.

FP16 LE

FP25 LE

FP30 LE

Machine Translated by Google

EPA2020 CERTIFIED

2 GRAMS PER HOUR OR LESS

Tutti i caminetti a legna Pacific Energy sono dotati di serie delle seguenti caratteristiche leader del settore

- **Certificato EPA2020**
- **Tecnologia affidabile e durevole senza catalizzatore**
- **Sistema di deflettori ad alta capacità**
- **Sistema di iniezione dell'aria di combustione multi-porta**
- **Sistema di lavaggio ad aria per vetro ceramico super pulito**
- **Aria di combustione interna ed esterna in grado di**
- **Focolare galleggiante per una maggiore durata della stufa**
- **Controllo dell'aria a leva singola**
- **Approvato per case mobili**
- **Canna fumaria da 6 pollici**

Rivestimento Craftsman opzionale (solo FP30 Arch LE)

FP16 LE
FP16 ARCH LE

Per spazi fino a 1500 piedi quadrati.

Cavo di potenza termica in legno

56.000 BTU

Carburante di prova EPA da 47.000 BTU

Efficienza (HHV)	63%
Emissioni	1,4 g/ora.
Dimensione del registro (consigliata)	16"
Dimensione del registro (max)	17"
Dimensioni del focolare	1,6 piedi cubi
Area di visualizzazione del vetro 9-1/2"	15-1/2" x
Peso	480 libbre.

FP25 LE
FP25 ARCH LE

Per spazi fino a 2000 piedi quadrati.

Cavo di potenza termica in legno

72.000 BTU

Carburante di prova EPA da 51.500 BTU

Efficienza (HHV)	67%
Emissioni	1,4 g/ora.
Dimensione del registro (consigliata)	16"
Dimensione del registro (max)	18"
Dimensioni del focolare	2,1 piedi cubi
Area di visualizzazione del vetro 9-1/2"	17-3/8" x
Peso	610 libbre

FP30 LE
FP30 ARCH LE

Per spazi fino a 3000 piedi quadrati.

Cavo di potenza termica in legno

99.000 BTU

Carburante di prova EPA da 41.275 BTU

Efficienza (HHV)	69%
Emissioni	1,7 g/ora.
Dimensione del registro (consigliata)	18"
Dimensione del registro (max)	20"
Dimensioni del focolare	3,0 piedi cubi
Area di visualizzazione del vetro 1/2"	20-7/8" x 10-
Peso	626 libbre

FP16 LE | FP16 ARCH LE

CARATTERISTICHE STANDARD

Certificato EPA 2020

Tecnologia non catalitica affidabile e durevole

Sistema di lavaggio ad aria per vetri ceramici super puliti

Aumentare l'aria per una facile accensione

Finestra di visualizzazione in vetro di grandi dimensioni

Focolare galleggiante per una maggiore durata della stufa

Deflettore, copertura isolante, guide e parafiamma in acciaio inossidabile 304

Sistema di iniezione dell'aria di combustione multi-porta ad alta tecnologia

Tecnologia di combustione estesa (EBT)

Scambiatore di calore integrato

Ventilatori azionati dalla temperatura 2x40 cfm con carico est-ovest

Controllo dell'aria a leva singola

Porta in ghisa

Aria di combustione interna ed esterna in grado

Casa mobile approvata

OPZIONI DI PROGETTAZIONE

Profilo disponibile in due colori:

Acciaio inossidabile e nero metallizzato

FP25 LE | FP25 ARCH LE

CARATTERISTICHE STANDARD

Certificato EPA 2020

Tecnologia non catalitica affidabile e durevole

Sistema di lavaggio ad aria per vetri ceramici super puliti

Aumentare l'aria per una facile accensione

Finestra di visualizzazione in vetro di grandi dimensioni

Focolare galleggiante per una maggiore durata della stufa

Deflettore, copertura isolante, guide e parafiamma in acciaio inossidabile 304

Sistema di iniezione dell'aria di combustione multi-porta ad alta tecnologia

Tecnologia di combustione estesa (EBT)

Scambiatore di calore integrato

Ventilatori azionati dalla temperatura 2x80 cfm con carico est-ovest

Controllo dell'aria a leva singola

Porta in ghisa

Aria di combustione interna ed esterna in grado

Casa mobile approvata

OPZIONI DI PROGETTAZIONE

Profilo disponibile in due colori: acciaio inossidabile

Acciaio e nero metallizzato

OPZIONI DI PRESTAZIONE

Sistema di distribuzione del calore alimentato

FP30 LE | FP30 ARCH LE

CARATTERISTICHE STANDARD

Certificato EPA 2020

Tecnologia non catalitica affidabile e durevole

Sistema di lavaggio ad aria per vetri ceramici super puliti

Aumentare l'aria per una facile accensione

Finestra di visualizzazione in vetro di grandi dimensioni

Focolare galleggiante per una maggiore durata della stufa

Deflettore, copertura isolante, guide e parafiamma in acciaio inossidabile 304

Sistema di iniezione dell'aria di combustione multi-porta ad alta tecnologia

Tecnologia di combustione estesa (EBT)

Scambiatore di calore integrato

Ventilatori azionati dalla temperatura 2x80 cfm con carico Nord-Sud

Controllo dell'aria a leva singola

Porta in ghisa

Labbro in frassino di ghisa (contemporaneo)

Aria di combustione interna ed esterna in grado

Casa mobile approvata

OPZIONI DI PROGETTAZIONE

Craftsman Surround (solo arco FP30)

OPZIONI DI PRESTAZIONE

Sistema di distribuzione del calore alimentato

Machine Translated by Google

TRADIZIONALE SERIE

ZERO-SVENDITA CAMINI

Se cercate un camino dal design più tradizionale per la vostra casa, l'audace gioco di colori dei caminetti a legna della serie Traditional combina la moderna praticità di un camino a parete con i classici dettagli ad arco. Altamente efficienti e certificati EPA, questi caminetti sono alimentati dal nostro rinomato focolare flottante, dal sistema di deflettori ad alta capacità e dal sistema EBT per tempi di combustione prolungati.

FP16 ARCH LE

FP25 ARCH LE

FP30 ARCH LE

Machine Translated by Google

FP30 ARCH LE

FP30 LE

COSTRUISCI LA TUA STUFA
pacificenergy.net/costruisci-la-tua-stufa

DISTRIBUZIONE DEL CALORE

Goditi il calore in tutta la tua casa con il sistema di distribuzione del calore approvato dall'EPA di Pacific Energy.

Con i modelli FP25 LE e FP30 LE, i proprietari di casa possono integrare la propria fonte di calore con un sistema di distribuzione del calore opzionale. Utilizzando le tubazioni di sfiato standard "B", il sistema di distribuzione del calore motorizzato trasferisce il calore in stanze isolate. Ogni condotto di riscaldamento è controllato in modo indipendente, consentendo un'erogazione controllo e comfort.

Per FP25 LE e FP30 LE Zero Clearance

Solo caminetti

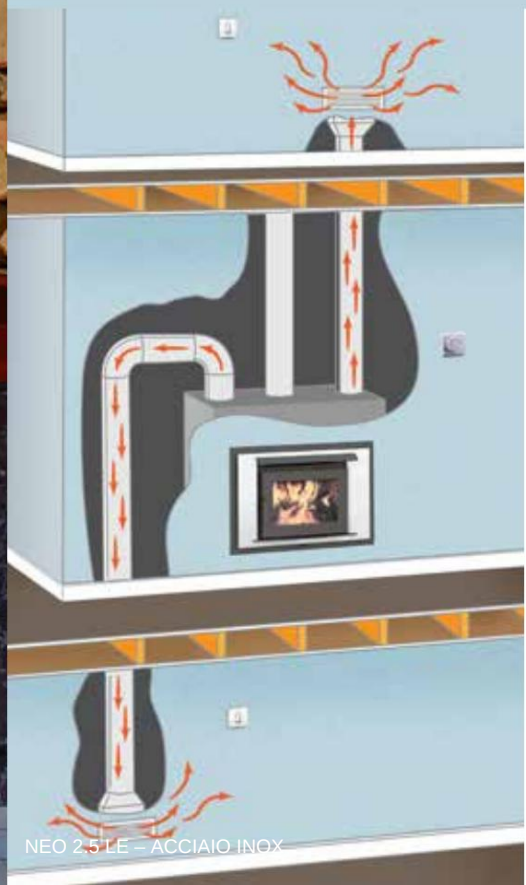

FP16 ARCH LE

FP25 LE

NEO 2.5 LE – ACCIAIO INOX

Machine Translated by Google

DIMENSIONI DELL'UNITÀ

FP16 LE

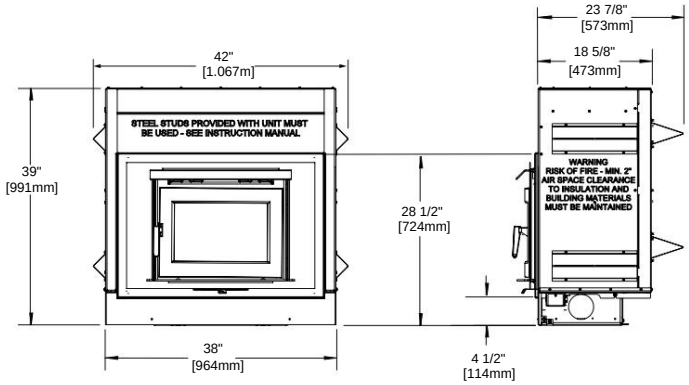

DIMENSIONI MINIME DELL'INTEGRAZIONE

	FP16 LE	FP25 LE	FP30 LE
UN	55 1/2"	62"	63 1/2"
B 1	42"	56"	56"
C 1,2	24"	24"	24"
D	57 1/4"	68 3/8"	73 1/2"
E	21 1/2"	23 7/8"	25 1/4"
F	2"	3 1/8"	5 1/2"

FP25 LE

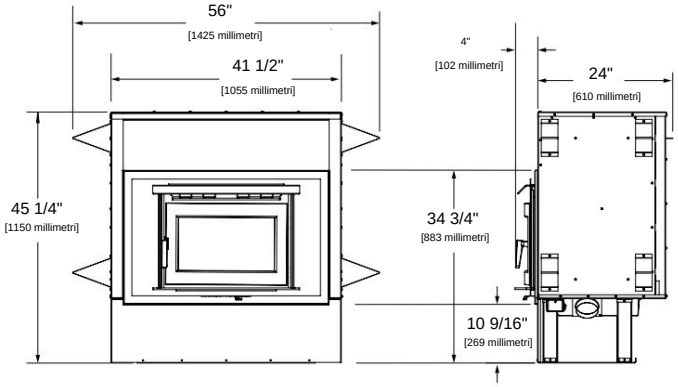

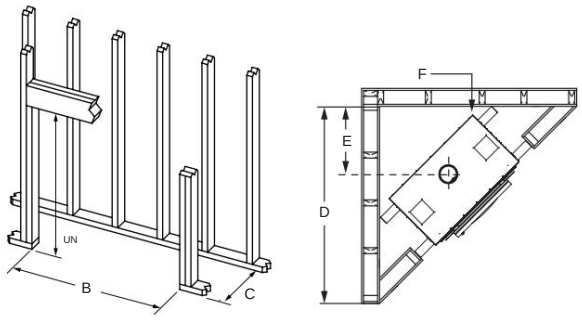

1) Non include il rivestimento di finitura se utilizzato 2) Non include i materiali di rivestimento

FP30 LE

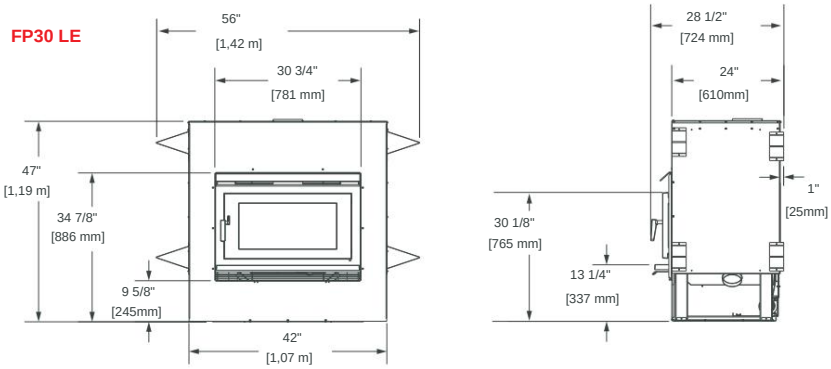

Autorizzazioni e restrizioni per i camini	FP16 LE	FP25 LE	FP30 LE
Distanza del materiale combustibile dai distanziatori laterali o posteriori e dal kit di intelaiatura.	0" (0 mm)	0" (0 mm)	0" (0 mm)
Distanza minima tra la parete laterale adiacente e il lato della porta del camino.	15" (380 mm)	22" (560 mm)	30" (760 mm)
Altezza dal soffitto, sia all'interno della struttura che nella stanza: dalla base del camino al soffitto.	72" (1,83 m)	84" (2,13 m)	84" (2,13 metri)
Altezza minima del camino: - dalla base del camino fino a sotto il parapioggia del camino.	15' (4,57 m)	15' (4,57 m)	15' (4,57 m)
Altezza massima consigliata per il camino (al livello del mare) dalla sommità del camino al parapioggia.	35' (10,7 m)	35' (10,7 m)	35' (10,7 m)
Altezza massima del camino non supportato.	20' (6,1 m)	20' (6,1 m)	15' (4,5 m)
Profondità minima della protezione delle braci non combustibili: dalla parte anteriore del caminetto.	18" (455 mm)	16 1/2" (420 mm)	18" (455 mm)

PACIFIC ENERGY

pacificenergy.net

Pacific Energy si impegna a migliorare e innovare costantemente i propri prodotti. Di conseguenza, l'aspetto e le specifiche dei prodotti presentati in questa brochure sono soggetti a modifiche senza preavviso.
Per maggiori informazioni, visitare pacificenergy.net

@pacificenergyfireplaceproducts

LIOMTED PACIFIC ENERGY •TUTTA LA VITA• PACIFICENERGY PRODOTTI PER CAMINI OUNRRUNNTE

SKU: 11900072 22/06/10M – Stampato in Canada